* Ronds Avant Train

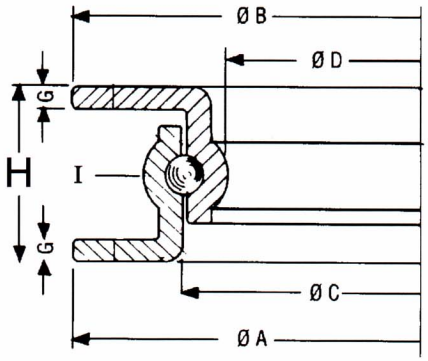

H	A	B	C	D	ø Billes	Poids KG	Ch. Axiale	Ch. Traction	Code France R.
55	298	293	220	200	12	5	0.5 T	1	**RAT300**
55	400	400	320	300	12	8	0.75 T	1.5	**RAT400**
55	500	500	420	400	12	10	1 T	2	**RAT500**
65	600	600	516	490	14	18	1.7 T	3.4	**RAT600**
65	700	700	620	594	14	22	2.2 T	4.4	**RAT700**
65	800	800	718	690	14	26	2.5 T	5	**RAT800**
65	900	900	820	793	14	30	3.5 T	7	**RAT900**
65	1000	1000	920	895	14	33	4 T	8	**RAT1000**
65	1050	1050	970	945	14	35	4.5 T	9	**RAT1050**

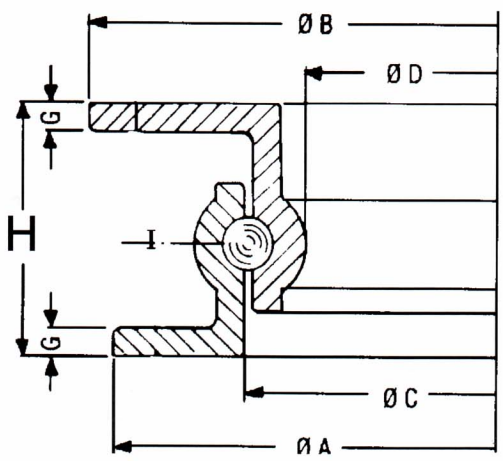

H	A	B	C	D	ø Billes	Poids KG	Ch. Axiale	Ch. Traction	Code France R.
80	1100	1105	1005	976	16	45	6.5 T	13	**RAT1100**
80	1010	1015	916	888	16	42	6 T	12	**RAT1010**
90	1000	1008	889	856	20	60	8 T	16	**RAT1001**
90	1100	1100	980	948	20	65	10 T	20	**RAT1101**